KALA

metallfrei

- schlankes Design
- festverbaute Rückenlehne
- gesteckte Holzverbindungen
- filigrane Beine



Bett KALA in Kernbuche



Kernbuche *Buche* *Ahorn* *Wildeiche* *Eiche* *Kirschbaum* *Wildnuss* *Nussbaum*

KALA

metallfrei

Lattenrostauflage Einbautiefen 10/13/16 cm
Sonder-Einbautiefe 19 cm

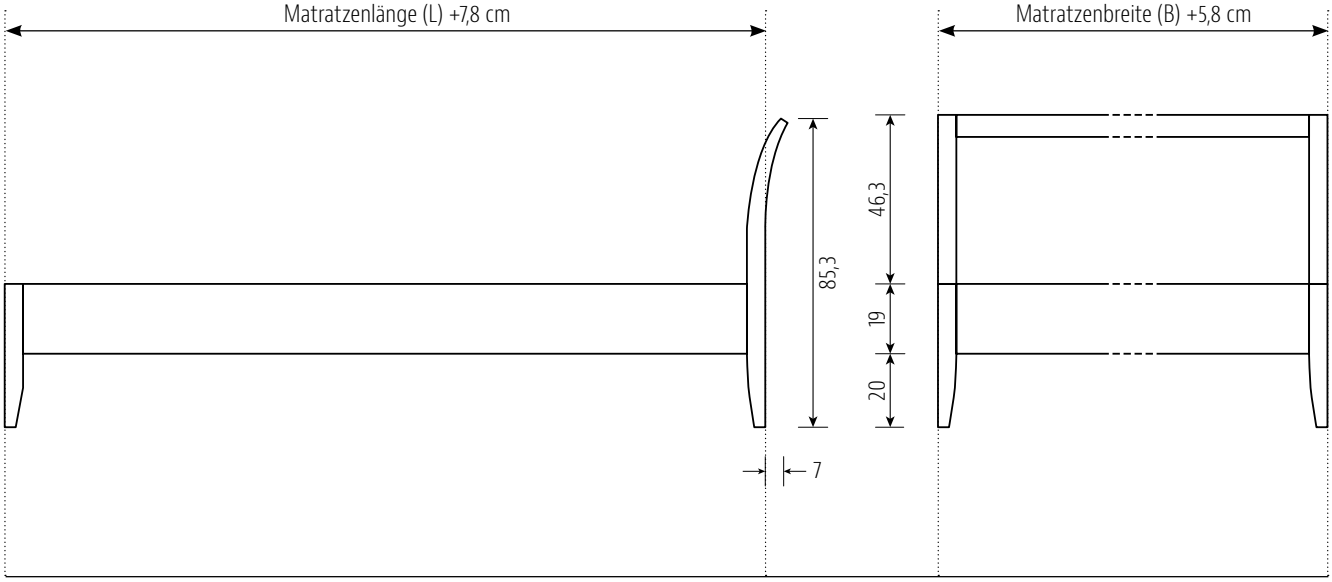

Standard-Matratzenlänge 200 cm / alle Angaben in cm	
Materialstärke	2,6 cm
Beine	5 x 5 cm
Rückenlehne in mehrschichtigem Aufbau	1,6 cm
Auflageleisten Buche / Sonder-Einbautiefe mit Alu-Winkel	3 cm breit

KALA - Bett mit Kopfteil

Matratzenbreite	90 cm	100 cm	120 cm	140 cm	160 cm	180 cm	200 cm
Holzart							
Kernbuche	2.590	2.640	2.710	2.790	3.010	3.100	3.190
Buche	2.570	2.620	2.700	2.780	3.010	3.100	3.190
Ahorn 1 x weiß geölt	3.340	3.420	3.540	3.670	3.930	4.070	4.200
Wildeiche gebürstet	3.170	3.240	3.360	3.480	3.740	3.870	4.010
Eiche	3.370	3.450	3.590	3.730	4.020	4.170	4.320
Kirschbaum	3.170	3.240	3.360	3.490	3.750	3.890	4.020
Wildnuss	3.620	3.710	3.840	3.970	4.250	4.400	4.540
Nussbaum	4.200	4.320	4.540	4.750	5.110	5.330	5.560

Optionen

Sonderlänge 190 cm	0
Überlänge je 10 cm für alle Holzarten	67
Beinerhöhung um max. 5 cm (konstruktiv bedingt) für alle Holzarten	110
Holzart Wildeiche: Oberfläche ungebürstet	60
Holzarten Eiche und Wildeiche: Oberfläche ein- oder zweifach weiß geölt	190
Matratzenbreite 140 cm: Zusätzliche Mittelauflage für 2 einzelne Lattenroste	110

Sonder-Einbautiefe mit Alu-Winkeln statt Holzauflagen bei einer Matratzenbreite…

bis 140 cm (Einzelbetten)	0
von 140 cm mit zusätzlicher abgesenkter Mittelauflage für 2 einzelne Lattenroste	220
ab 160 cm mit abgesenkter Mittelauflage (Doppelbetten)	100

Hinweise

Kompatibel mit Bettkasten: A / B / C / D
Empfehlung: Bettkasten B

Bettkasten in Sondermaßen und individuelle Anpassungen auf Anfrage