LOOP

Bett LOOP

metallfrei

- unverwechselbares Design
- fest verbaute Rückenlehne
- gesteckte Holzverbindungen
- runde Ecken



Bett LOOP in Kirschbaum



Kernbuche *Buche* *Ahorn* *Wildeiche* *Eiche* *Kirschbaum* *Wildnuss* *Nussbaum*

LOOP **LIEGE**

metallfrei

Lattenrostauflage Einbautiefen 12/15/18 cm
Sonder-Einbautiefe 21 cm

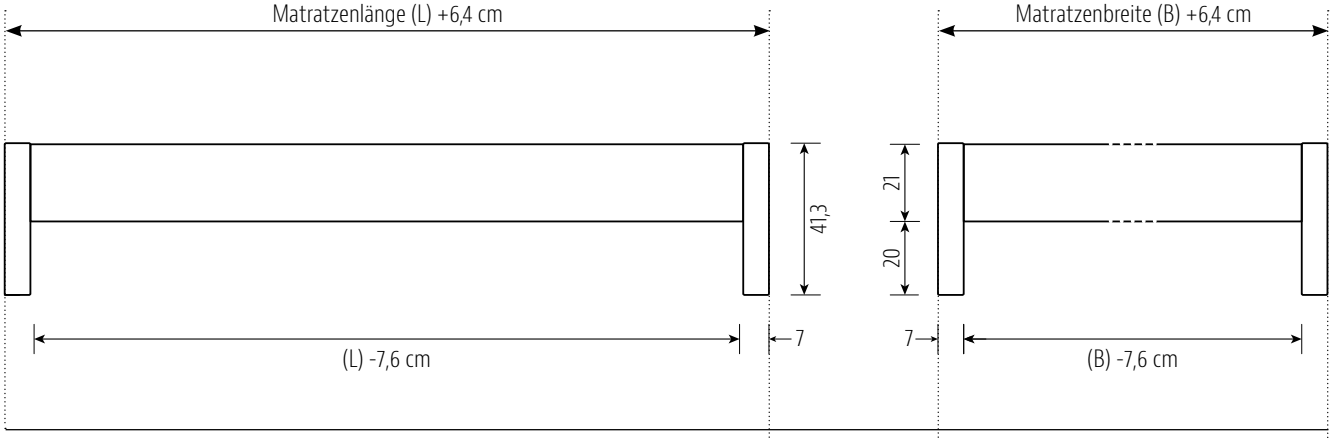

LOOP

Lattenrostauflage Einbautiefen 12/15/18 cm
Sonder-Einbautiefe 21 cm

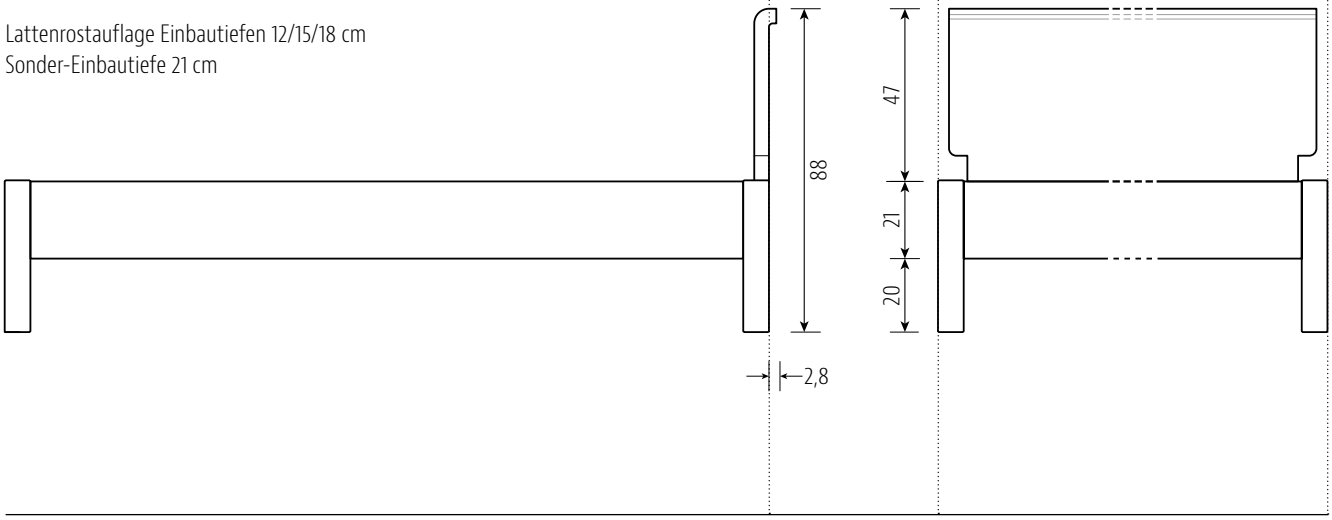

Standard-Matratzenlänge 200 cm / alle Angaben in cm	
Materialstärke	3 cm
Beine	7 x 7 cm
Auflageleisten Buche / Sonder-Einbautiefe mit Alu-Winkel	3 cm breit

LOOP - Liege

Matratzenbreite Holzart	90 cm	100 cm	120 cm	140 cm	160 cm	180 cm	200 cm
Kernbuche	1.880	1.890	1.920	1.950	2.110	2.140	2.170
Buche	1.850	1.860	1.890	1.920	2.090	2.120	2.150
Ahorn 1 x weiß geölt	2.570	2.600	2.650	2.710	2.900	2.950	3.000
Wildeiche gebürstet	2.420	2.450	2.500	2.560	2.750	2.800	2.850
Eiche	2.560	2.590	2.660	2.730	2.930	2.990	3.050
Kirschbaum	2.390	2.410	2.470	2.520	2.710	2.770	2.820
Wildnuss	2.560	2.590	2.650	2.710	2.910	2.970	3.020
Nussbaum	3.370	3.420	3.540	3.650	3.900	4.010	4.120

LOOP - Bett mit Kopfteil

Matratzenbreite Holzart	90 cm	100 cm	120 cm	140 cm	160 cm	180 cm	200 cm
Kernbuche	2.460	2.490	2.560	2.620	2.830	2.890	2.960
Buche	2.420	2.450	2.530	2.600	2.800	2.870	2.940
Ahorn 1 x weiß geölt	3.340	3.400	3.520	3.650	3.910	4.030	4.150
Wildeiche gebürstet	3.230	3.290	3.410	3.540	3.790	3.920	4.040
Eiche	3.400	3.470	3.620	3.770	4.050	4.200	4.350
Kirschbaum	3.150	3.210	3.340	3.460	3.720	3.850	3.970
Wildnuss	3.410	3.470	3.610	3.750	4.020	4.160	4.300
Nussbaum	4.470	4.600	4.860	5.120	5.510	5.770	6.020

Optionen

Sonderlänge 190 cm	0
Überlänge je 10 cm für alle Holzarten	120
Beinerhöhung um max. 5 cm (konstruktiv bedingt) für alle Holzarten	130
Holzart Wildeiche: Oberfläche ungebürstet	60
Holzarten Eiche und Wildeiche: Oberfläche Bett mit Kopfteil ein- oder zweifach weiß geölt	190
Holzarten Eiche und Wildeiche: Oberfläche Bett als Liege ein- oder zweifach weiß geölt	120
Matratzenbreite 140 cm: Zusätzliche Mittelauflage für 2 einzelne Lattenroste	110

Sonder-Einbautiefe mit Alu-Winkeln statt Holzauflagen bei einer Matratzenbreite…

bis 140 cm (Einzelbetten)	0
von 140 cm mit zusätzlicher abgesenkter Mittelauflage für 2 einzelne Lattenroste	220
ab 160 cm mit abgesenkter Mittelauflage (Doppelbetten)	100

Hinweise

Kompatibel mit Bettkasten: A / B / C / D
Empfehlung: Bettkasten B

Bettkasten in Sondermaßen und individuelle Anpassungen auf Anfrage